| DÍA DE LA SEMANA | NÚMERO DÍA | MES | AÑO | ESTACIÓN |
|---|---|---|---|---|
| | | | | |

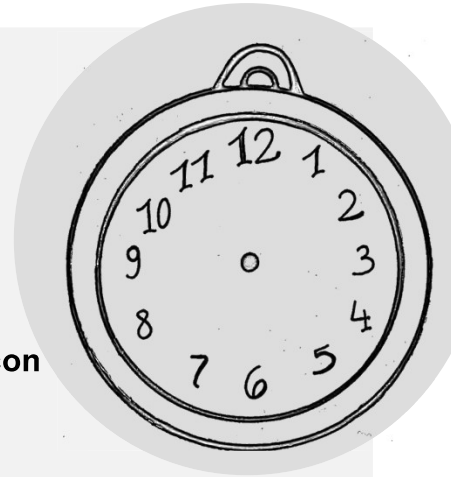

1. **Tache la palabra de cada secuencia que no encaje con el resto.**

Manzana, pera, filete, cereza, melón

Camión, coche, furgoneta, bicicleta, moto

Agua, pan, vino, coca-cola, café

Tenedor, cuchara, cuchillo, dedal, cazo

2. **Escriba las siguientes palabras al revés.**

AVE → _____ LLAVERO → _____

ARROZ → _____ ORDENADOR → _____

CHOCOLATE → _____ RECONOCER → _____

¿Hay alguna de las nuevas palabras que tenga sentido? ¿Cuál?

_____

3. **¿Qué hora es? Dibuje las siguientes horas en el reloj analógico y en digital.**

- Cinco y cuarto de la tarde:

:

- Doce menos diez de la noche:

:

**4. Cuente el número de pergaminos que hay en esta imagen.**

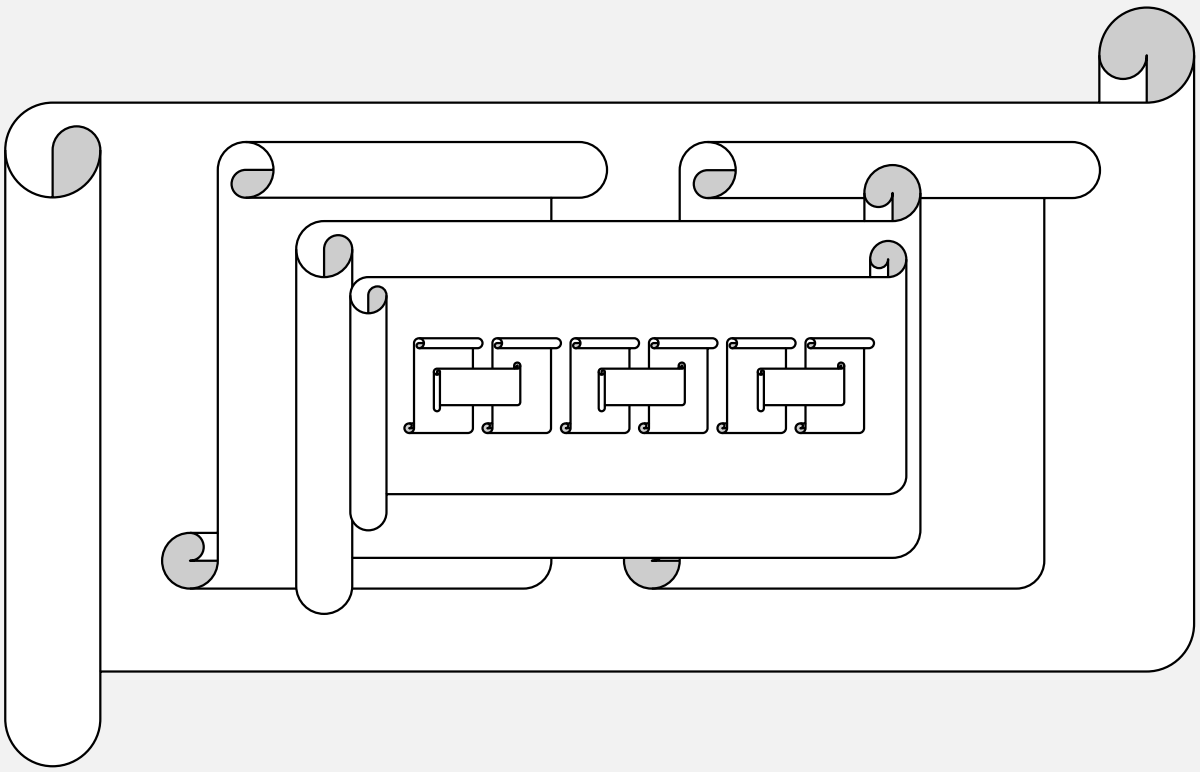

¿Cuántos hay? _____

5. **¡Completemos la historia! Escoja la palabra del recuadro que más se adecúe al texto y escríbala.**

| | | | | |
|---|---|---|---|---|
| Joven | Perro | Lechugas | | Aficiones |
| Gaditano | Barcelona | Hombre | | Verduras |
| Manuela | Cuarenta | Zanahorias | Mujer | Cuatro |

Juan es un _____ de ochenta y _____años, está casado con _____ desde el año mil novecientos _____ y dos. Juan nació en Cádiz, es _____, pero tuvo que irse a _____ a trabajar muy _____, y es ahí donde ha formado su familia. Entre sus _____ destacan: pasear con su _____ y su pequeño _____ Pincho, y cuidar de su _____ en la que cada año cultiva varios tipos de _____ y frutas: tomates, _____, manzanas, _____ y cerezas, entre otras muchas más.

**Realice una pequeña descripción de sí mismo.**

_____
_____
_____
_____
_____